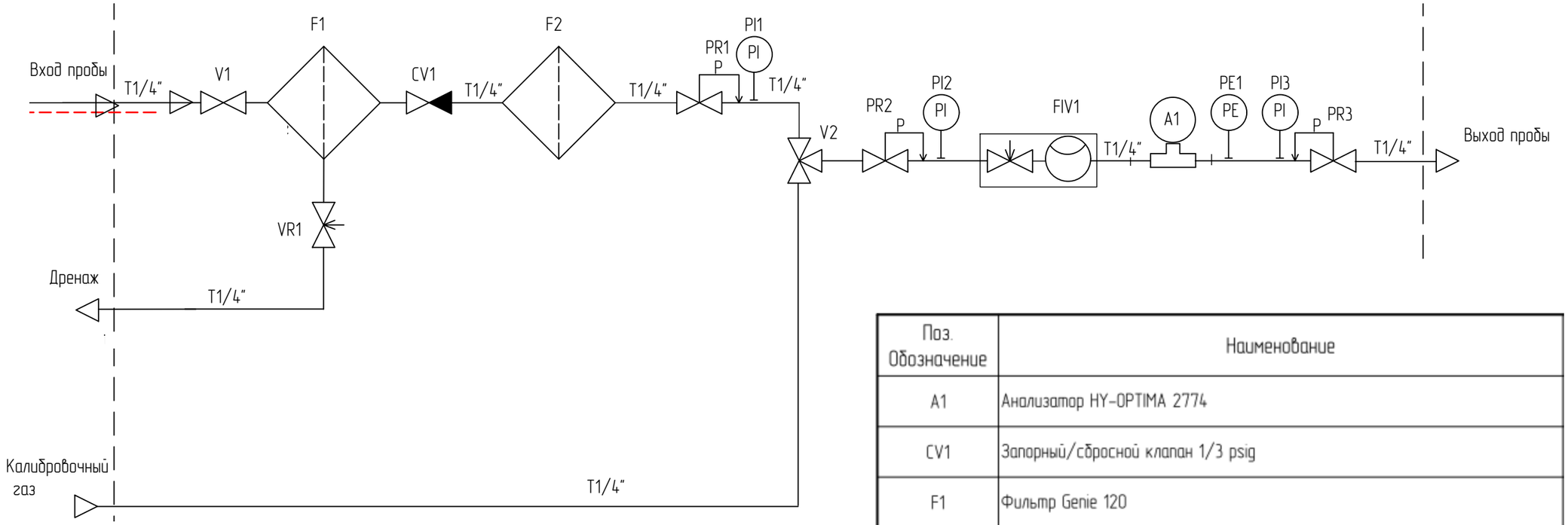

Поз. Обозначение	Наименование
A1	Анализатор HY-OPTIMA 2774
CV1	Запорный/сбросной клапан 1/3 psig
F1	Фильтр Genie 120
F2	Фильтр Model 37/12
PE1	Преобразователь давления
PI1	Манометр G058106
PI2, PI3	Манометр G058100
FIV1	Расходомер
PR1	Редуктор давления
PR2	Редуктор давления
PR3	Регулятор противодавления
VR1	Вентиль регулировочный
V1	Вентиль запорный SS-42GS4
V2	Вентиль 3-ходовой

Формат А3

Левая стенка

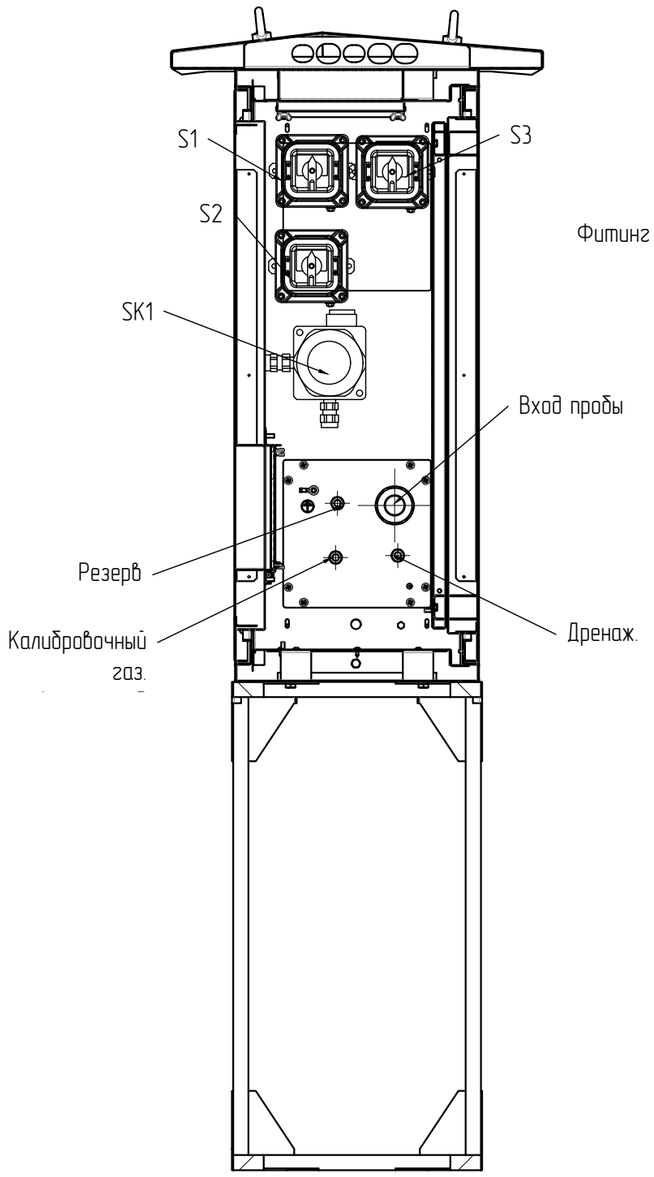

Фронтальный вид

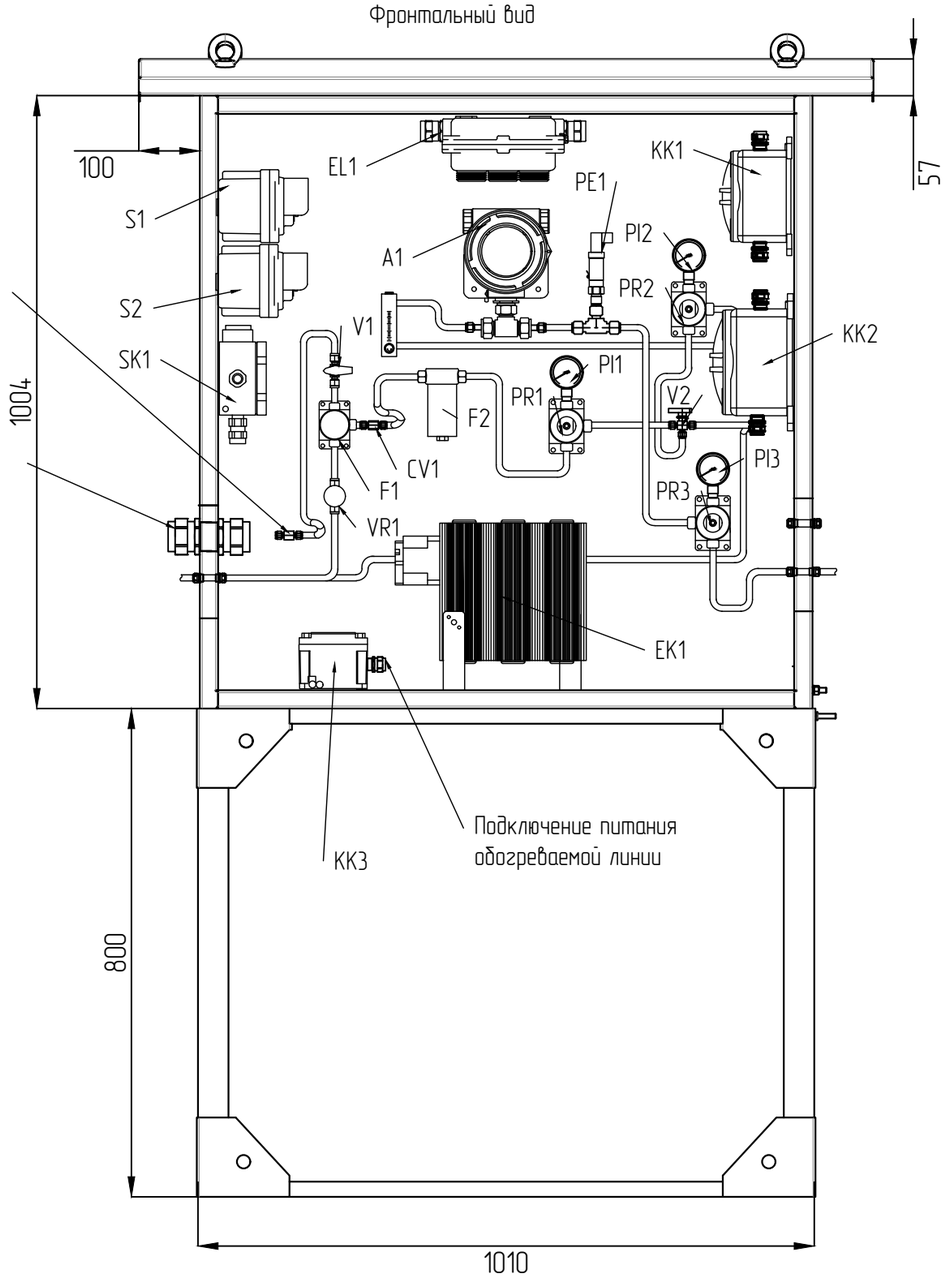

Правая стенка

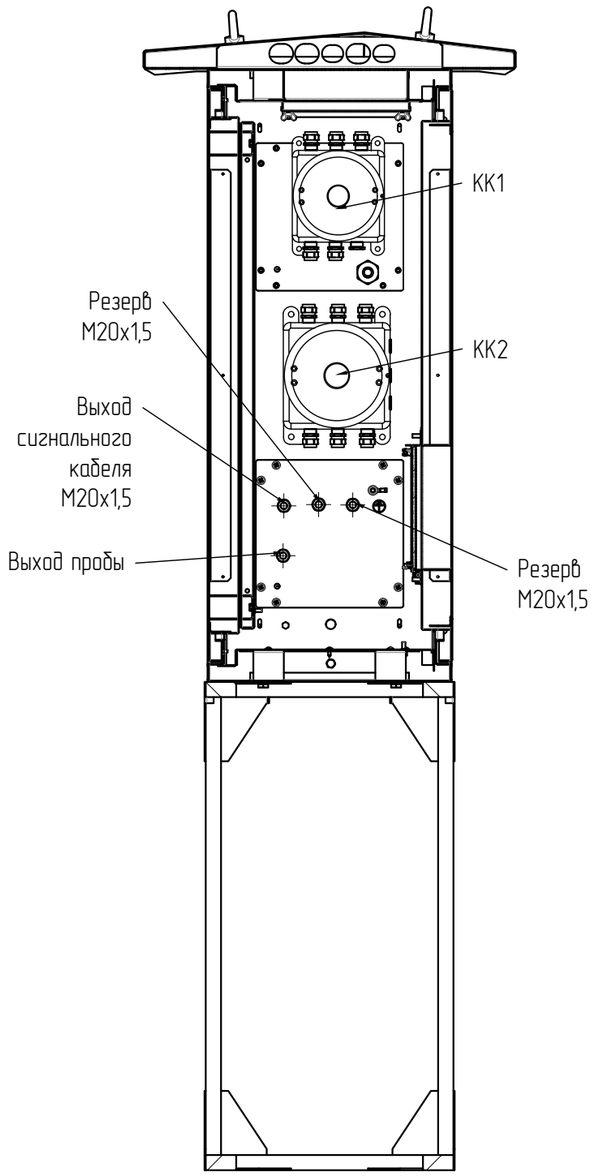

Формат А3